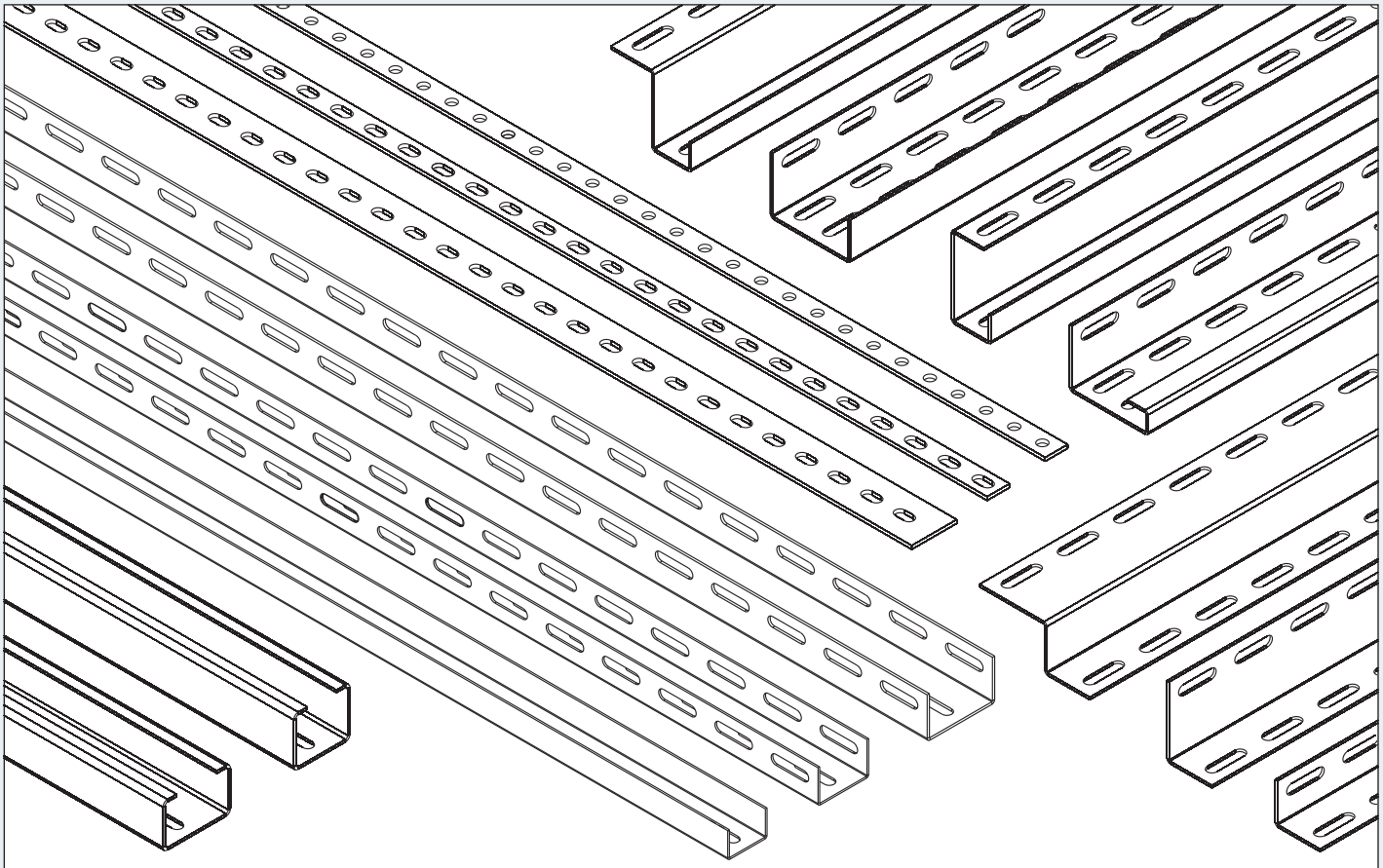

6. Система электромонтажных профилей

Профили и полосы электромонтажные предназначены для изготовления различного вида конструкций при проведении электромонтажных работ. Кроме того используются при прокладке различных инженерных коммуникаций, устройстве систем вентиляции, кондиционирования, водоснабжения, изготовлении сборных каркасов, стеллажей и т.п.

ОАО “МОНТАК” изготавливает:

1. Перфошвеллеры;
2. Перфоуголки;
3. Перфополосы;
4. Перфопрофили зетовые;
5. Перфопрофили С-образные;
6. Перфопрофили специальные;

В обозначении изделий последовательно проставляются:

1.Наименование (Перфошвеллер, соединитель перфошвеллера, перфоуголок, перфополоса, перфопрофиль зетовый, перфопрофиль С-образный, перфопрофиль специальный)
2.Обозначение: (Пш, Сшв, Пу, Пп, Пз, Ст, Пт, Пс);
3.Типоразмер;
4.Тип покрытия;

В случае совпадения основных параметров изделий, выпускаемых АО «МОНТАК», с аналогичными параметрами изделий выполняемых по техническим условиям других производителей (например по ТУ 36-1434-82), в конце обозначения, в скобках, может быть указано обозначение изделия по соответствующим ТУ.

Пример записи обозначения перфорированной полосы, шириной 40мм, толщиной 3мм, грунтованной, аналогичной К107 ТУ36-14-82: Перфополоса Пп2 40х3,0 Г (К107 У2)

монтак монтак монтак

6.1 Перфошвеллер

6.1.1.Перфошвеллер Пш

Изготавливается из стали толщиной 1,5-2,0 мм.

Наличие перфорации в основании швеллера облегчает монтаж швеллера как несущего элемента, формирование его стыковочного узла. При устройстве линий освещения, через перфорацию в основании удобно крепить светильники и подводить к ним токоведущий кабель.

Дополнительные ряды перфорации, в стенках швеллера, обеспечивают удобство подвески электроарматуры (разветвительные, протяжные коробки и т.п.) и несколько облегчают конструкцию. Кроме того через перфорацию как в основании , так и в стенках швеллера фиксируется кабель монтажными стяжками.

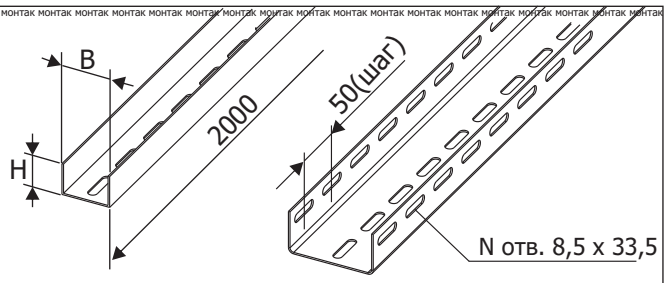

Обозначение	B, мм	H, мм	L, мм	S, мм	N	Масса, Кг
Пш2 35x23-1(1,5)	35	23	2000	1,5	40	1,7
Пш3 35x23-1(1,5)	35	23	3000	1,5	60	2,6
Пш2 45x30-1(1,5)	45	30	2000	1,5	40	2,3
Пш3 45x30-1(1,5)	45	30	3000	1,5	60	3,5
Пш2 45x30-3(1,5)	45	30	2000	1,5	120	2,1
Пш3 45x30-3(1,5)	45	30	3000	1,5	180	3,2
Пш2 50x41-3(2,0)	50	41	2000	2,0	120	3,6
Пш3 50x41-3(2,0)	50	41	3000	2,0	180	5,4
Пш2 60x36-3(2,0)	60	36	2000	2,0	120	3,6
Пш3 60x36-3(2,0)	60	36	3000	2,0	180	5,4
Пш2 70x44-3(2,0)	70	44	2000	2,0	120	4,4
Пш3 70x44-3(2,0)	70	44	3000	2,0	180	6,6
Пш2 80x40-3(2,0)	80	40	2000	2,0	120	4,4
Пш3 80x40-3(2,0)	80	40	3000	2,0	180	6,6

6.1.2. Соединитель Сшв

Соединитель швеллера Сшв, при помощи 4-х болтовых соединений М8, формирует стыковочный узел швеллера.

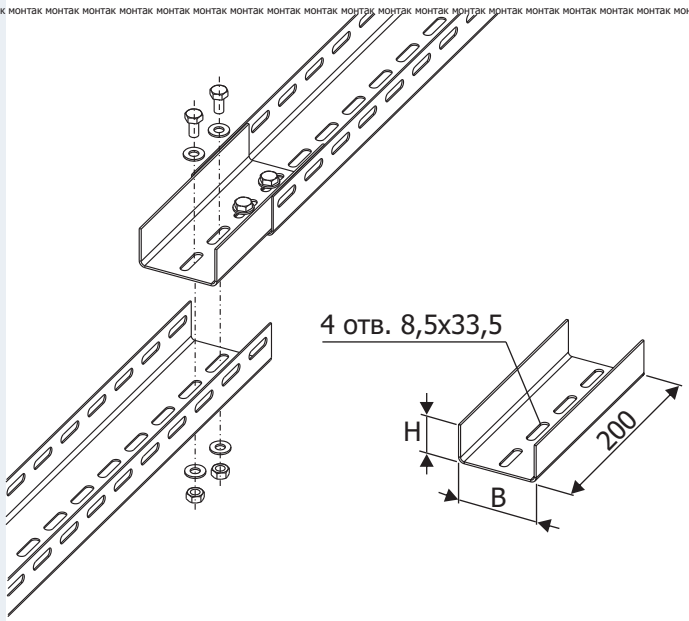

Обозначение	B, мм	H, мм	S, мм	Масса, Кг
Сшв 35x23x200	31	21	2,0	0,20
Сшв 45x30x200	41	28	2,0	0,25
Сшв 50x41x200	46	39	2,0	0,40
Сшв 60x36x200	56	34	2,0	0,40
Сшв 70x44x200	66	42	2,0	0,47
Сшв 80x40x200	76	38	2,0	0,47

6.1.3. Крепление Пш к потолку

Основная схема подвеса перфошвеллера включает в себя шпильку М8 и различного вида подвесы Пп (см. раздел 7.5).

Подвес Пп2 расширяет возможности регулировки при монтаже, применение Пп2.80, Пп7.80 позволяет крепить перфошвеллер непосредственно к потолку (без шпильки), и монтировать Пш с крышкой.

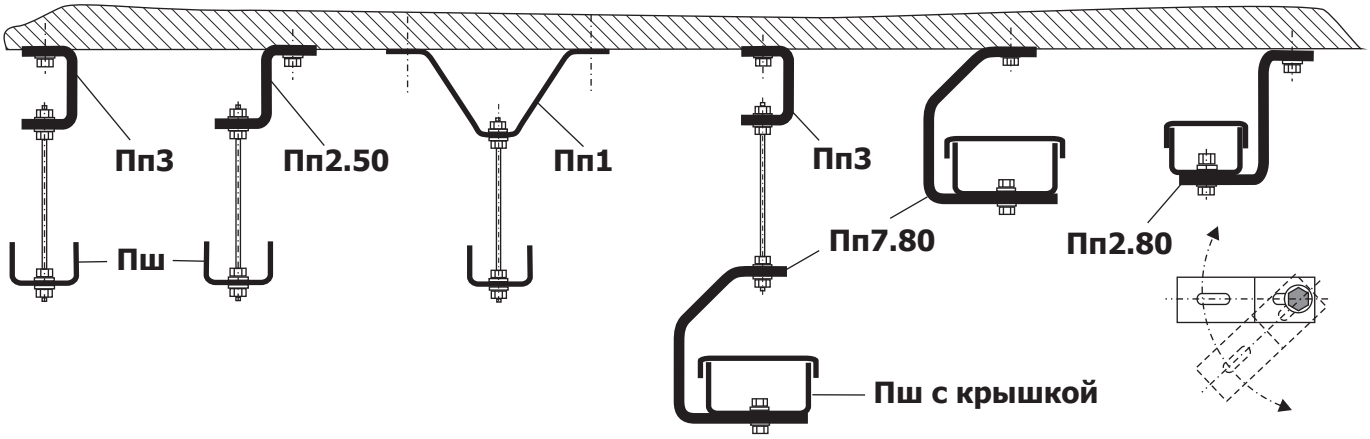

6.1.4. Монтаж светильников на Пш

При устройстве линий освещения, крепить светильники и подводить к ним токоведущий кабель удобно через перфорацию в основании несущего перфошвеллера. Перфорация в стенках обеспечивают удобство подвески электроарматуры (разветвительные, протяжные коробки и т.п.). Фиксация кабеля осуществляется монтажными стяжками через перфорацию как в основании , так и в стенках перфошвеллера.

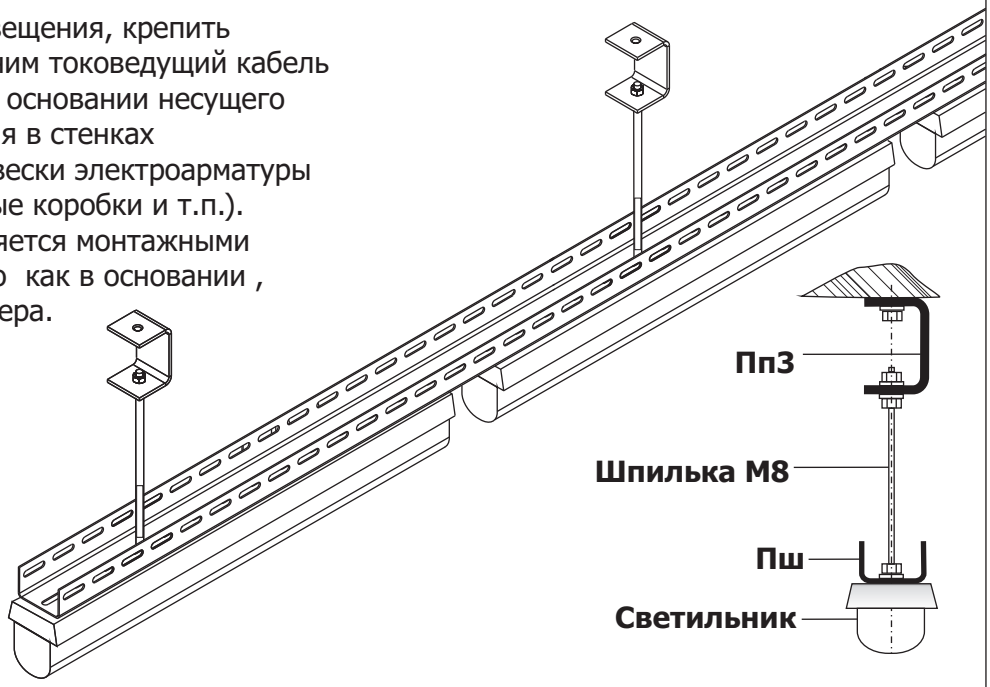

График зависимости прогиб/нагрузка

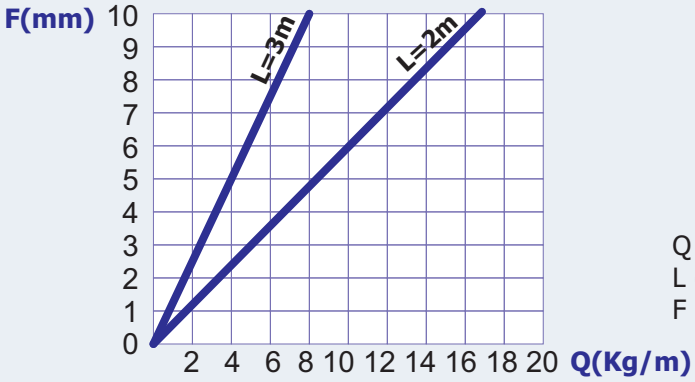

Схема нагружения линии перфошвеллера

(Схема дана для швеллера Шп70х44-3)

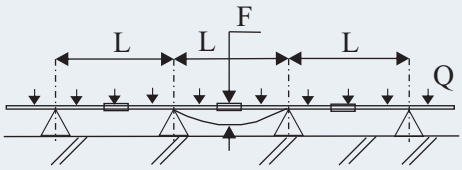

Q (кг/м.п.) -нагрузка равнораспределённая (по длине);
L (м) - расстояние между опорами;
F (мм) - прогиб линии швеллера;

6.2. Перфоуголок Пу

Изготавливается из листовой стали толщиной 2,0 мм (возможно исполнение S=1,5).

Обозначение	H, мм	B, мм	L, мм	Масса, Кг
Пу2 32x32(2,0)	32	32	2000	1,6
Пу3 32x32(2,0)	32	32	3000	2,4
Пу2 50x36(2,0)	50	36	2000	2,2
Пу3 50x36(2,0)	50	36	3000	3,3
Пу2 60x40(2,0)	60	40	2000	2,9
Пу3 60x40(2,0)	60	40	3000	4,3

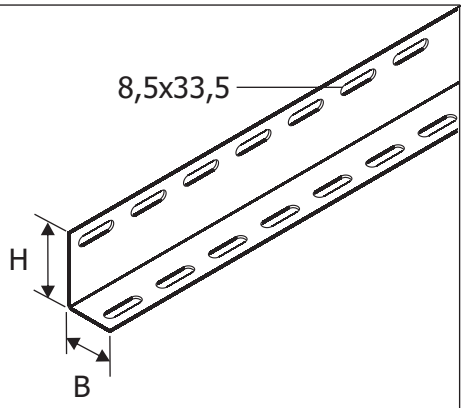

6.3. Перфополоса

Обозначение	S, мм	B, мм	L, мм	Масса, Кг
Пп2 20x1,5	1,5	20	2000	0,37
Пп3 20x1,5	1,5	20	3000	0,56
Пп2 40x1,5	1,5	40	2000	0,85
Пп3 40x1,5	1,5	40	3000	1,28
Пп2 20x2,0	2,0	20	2000	0,60
Пп3 20x2,0	2,0	20	3000	0,90
Пп2 40x2,0	2,0	40	2000	1,14
Пп3 40x2,0	2,0	40	3000	1,70
Пп2 20x3,0	3,0	20	2000	0,70
Пп2 40x3,0	3,0	40	2000	1,70

Данные по результатам испытаний "на разрыв"

Поперечное сечение	Нагрузка соответствующая началу текучести в металле, Н	Нагрузка соответствующая разрушению перфополосы, Н
20x1,5	2200	11000
20x3,0	4200	12500
40x3,0	5600	20600

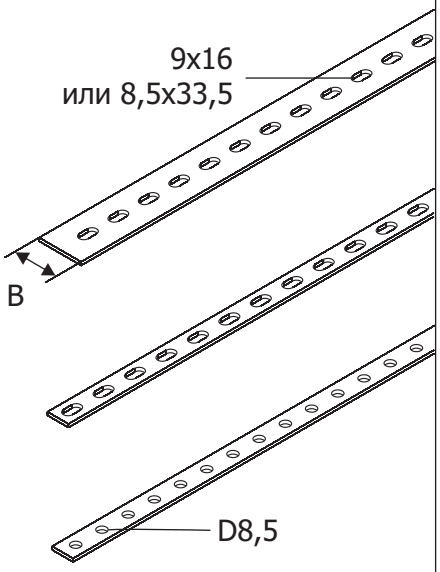

6.4. Перфопрофиль Пз, зетовый

Изготавливается из листовой стали толщиной 2,0 мм (возможно исполнение S=1,5).

Обозначение	B, мм	B1, мм	L, мм	Масса, Кг
Пз2 60x40x35(2,0)	98	60	2000	3,66
Пз3 60x40x35(2,0)	98	60	3000	5,50
Пз2 32x40x32(2,0)	62	32	2000	2,86
Пз3 32x40x32(2,0)	62	32	3000	4,30
Пз2 32x40x40(2,0)	70	32	2000	2,87
Пз3 32x40x40(2,0)	70	32	3000	4,32

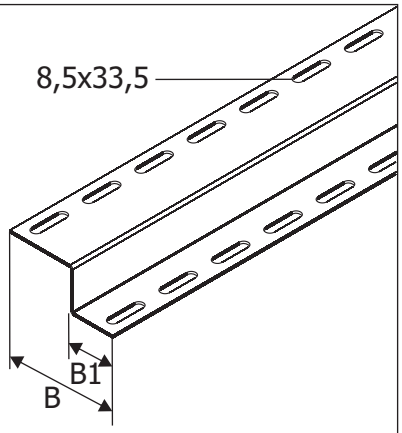

монтак монтак монтак

6.5 ПерфопрофильС-образный

Изготавливается из листовой стали толщиной 2,0 мм (возможно исполнение S=1,0; 1,5).

Обозначение	В, мм	В1, мм	Н, мм	L, мм	Масса, Кг
Пс2 50(2,0)	50	24	45	2000	4,62
Пс3 50(2,0)	50	24	45	3000	6,93
Пс2 60(2,0)	60	34	40	2000	4,62
Пс3 60(2,0)	60	34	40	3000	6,93

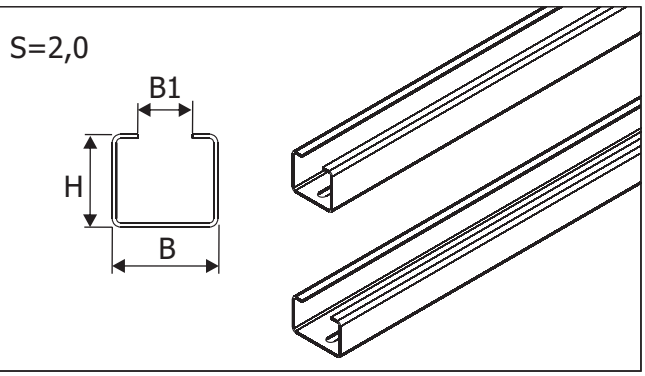

6.6 Перфопрофиль специальный

6.6.1 Перфопрофиль Ст

Предназначен для прокладки кабеля по стенам. Наличие перфорации обеспечивает удобство монтажа непосредственно на поверхности стены, отвод и фиксацию кабеля.

Изготавливается из листовой стали толщиной 1,5 мм (возможно исполнение S=1,0; 2,0).

Обознач.	Н, мм	Н1, мм	В, мм	В1, мм	L, мм	Масса, Кг
Ст12 60(1,5)	52	30	60	20	2000	3,22
Ст13 60(1,5)	52	30	60	20	3000	4,83
Ст12 70(1,5)	37	35	70	20	2000	3,22
Ст13 70(1,5)	37	35	70	20	3000	4,83

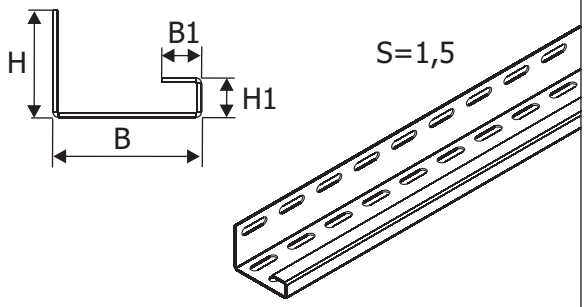

монтак монтак монтак

6.6.2 Перфопрофиль Пт

Предназначен для прокладки кабельных линий (линий освещения) непосредственно по потолку.

Наличие перфорации обеспечивает удобство крепления профиля к поверхности, монтаж светильников и фиксацию электроустановочных изделий на стенке и/или основании Пт.

Изготавливается из листовой стали толщиной 1,5 мм (возможно исполнение S=1,0; 2,0).

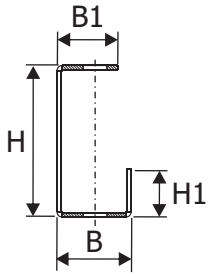

Пт1...70

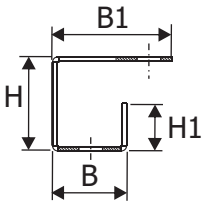

Пт1...50

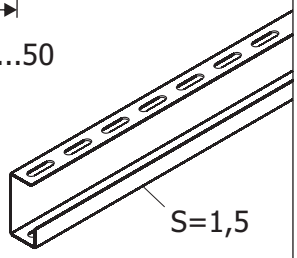

Обознач.	H, мм	H1, мм	B, мм	B1, мм	L, мм	Масса, Кг
Пт12 70(1,5)	71	23	35	30	2000	3,22
Пт13 70(1,5)	71	23	35	30	3000	4,83
Пт12 50(1,5)	50	23	35	52	2000	3,22
Пт13 50(1,5)	50	23	35	52	3000	4,83

монтак монтак монтак